5.2. Ölçü Okuma Uygulamaları:

Uygulama 26: Üç görünüşü ve ölçüleri verilen parçanın izometrik perspektifini tamamlayınız ve harflerle gösterilen ölçülerin değerlerini belirleyerek tabloya yazınız.

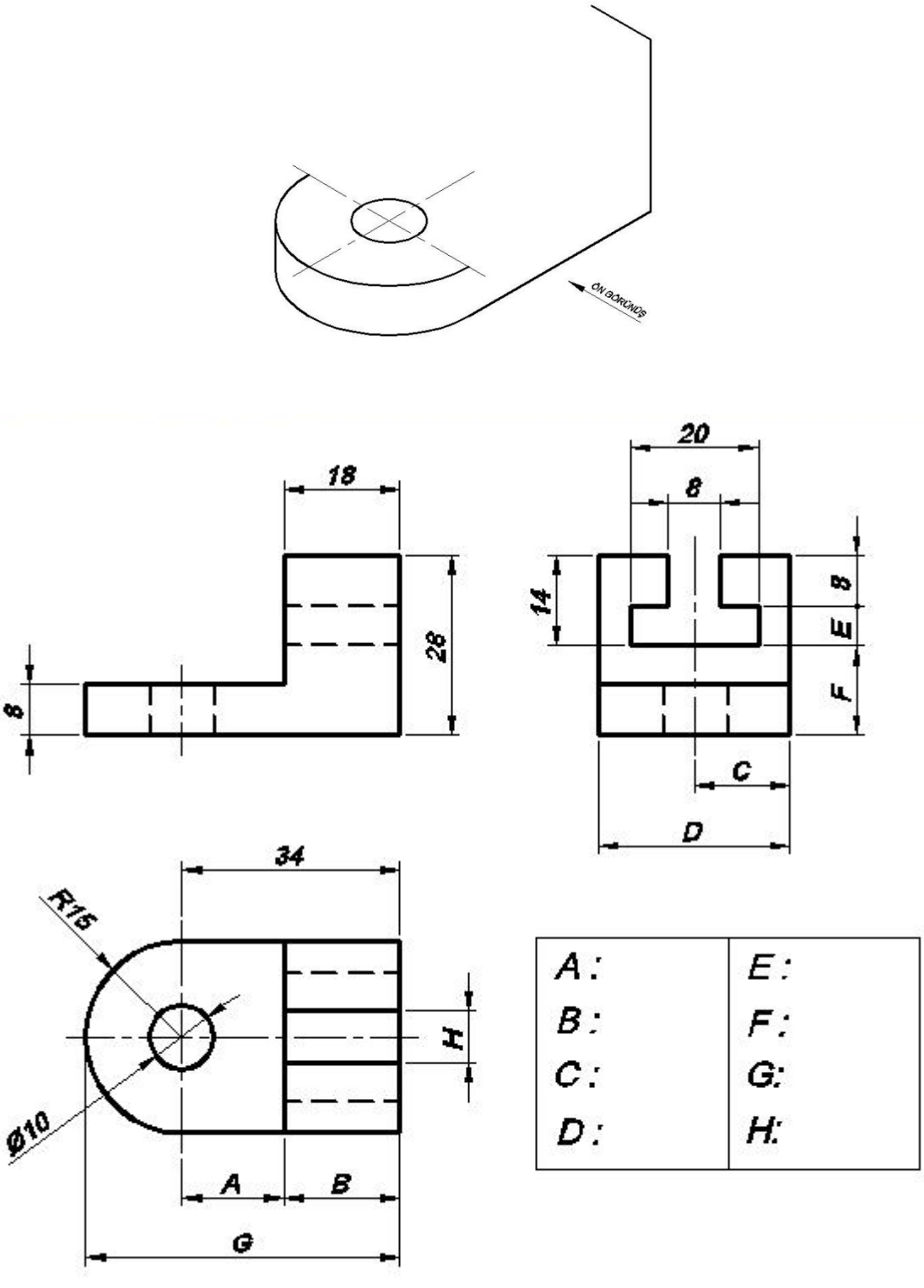

A :	E :
B :	F :
C :	G:
D :	H:

Uygulama 27: Üç görünüşü ve ölçüleri verilen parçanın izometrik perspektifini tamamlayınız ve harflerle gösterilen ölçülerin değerlerini belirleyerek tabloya yazınız.

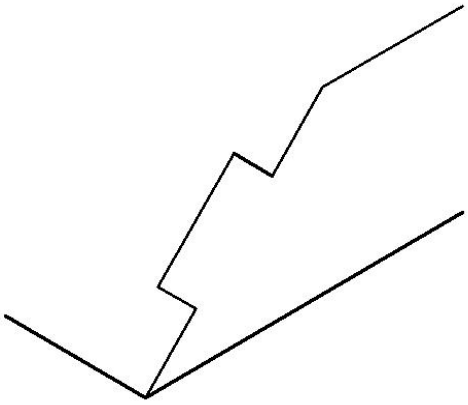

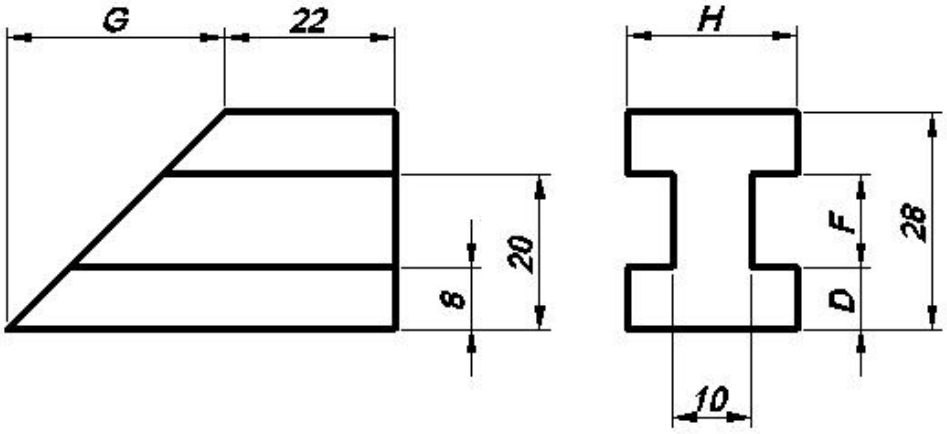

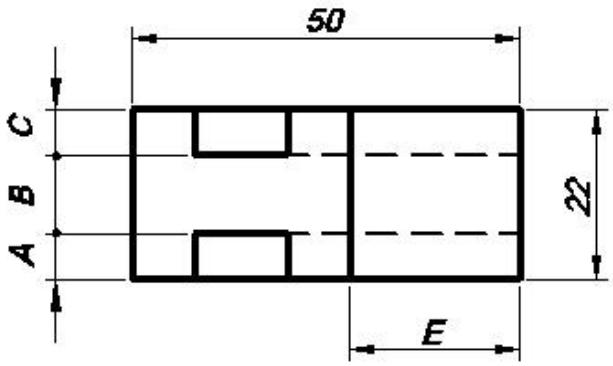

A :	E :
B :	F :
C :	G:
D :	H:

Uygulama 28: Üç görünüşü ve ölçüleri verilen parçanın izometrik perspektifini tamamlayınız ve harflerle gösterilen ölçülerin değerlerini belirleyerek tabloya yazınız.

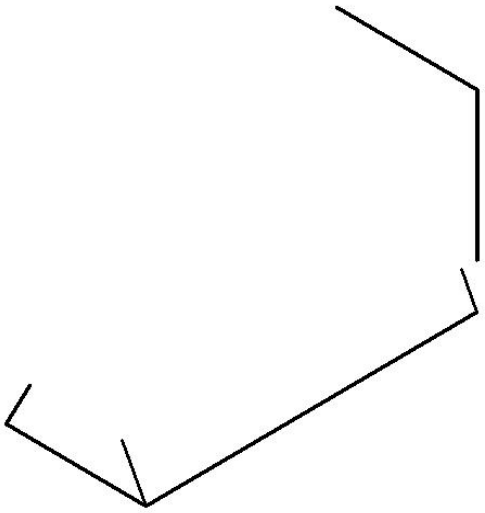

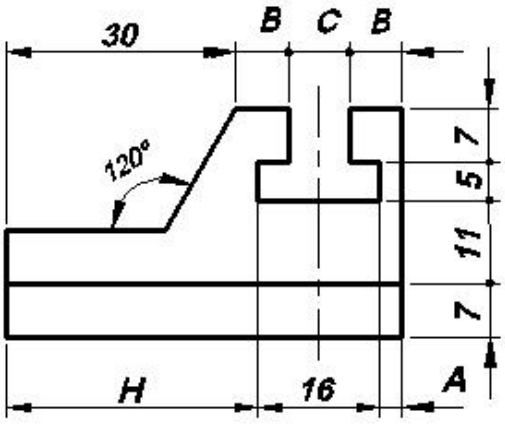

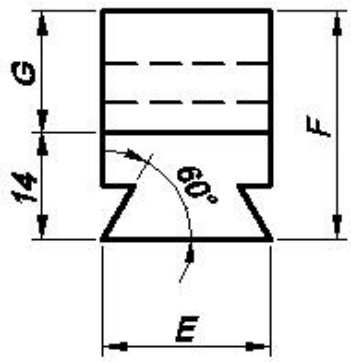

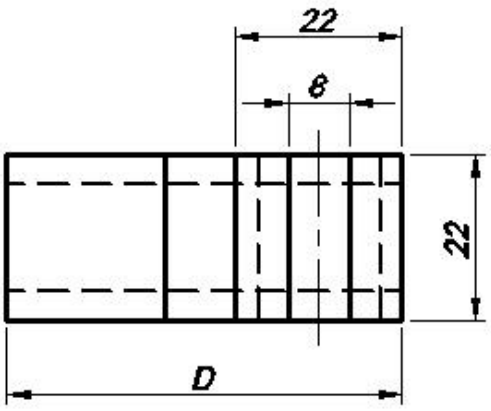

A :	E :
B :	F :
C :	G:
D :	H:

Uygulama 29: Üç görünüşü ve ölçüleri verilen parçanın izometrik perspektifini tamamlayınız ve harflerle gösterilen ölçülerin değerlerini belirleyerek tabloya yazınız.

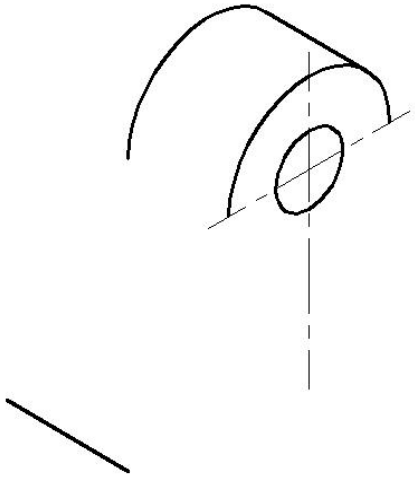

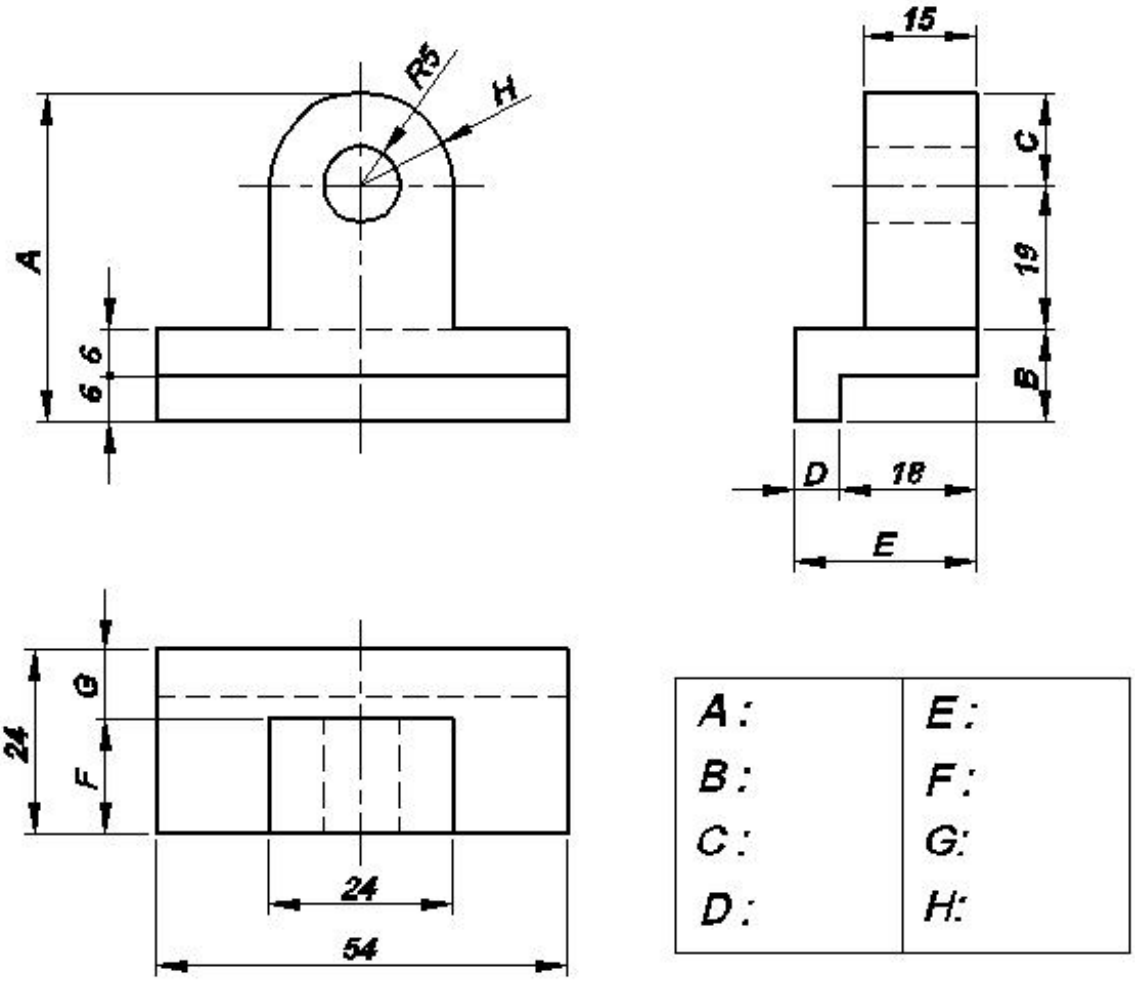

A :	E :
B :	F :
C :	G:
D :	H:

Uygulama 30: Üç görünüşü ve ölçüleri verilen parçanın izometrik perspektifini tamamlayınız ve harflerle gösterilen ölçülerin değerlerini belirleyerek tabloya yazınız.

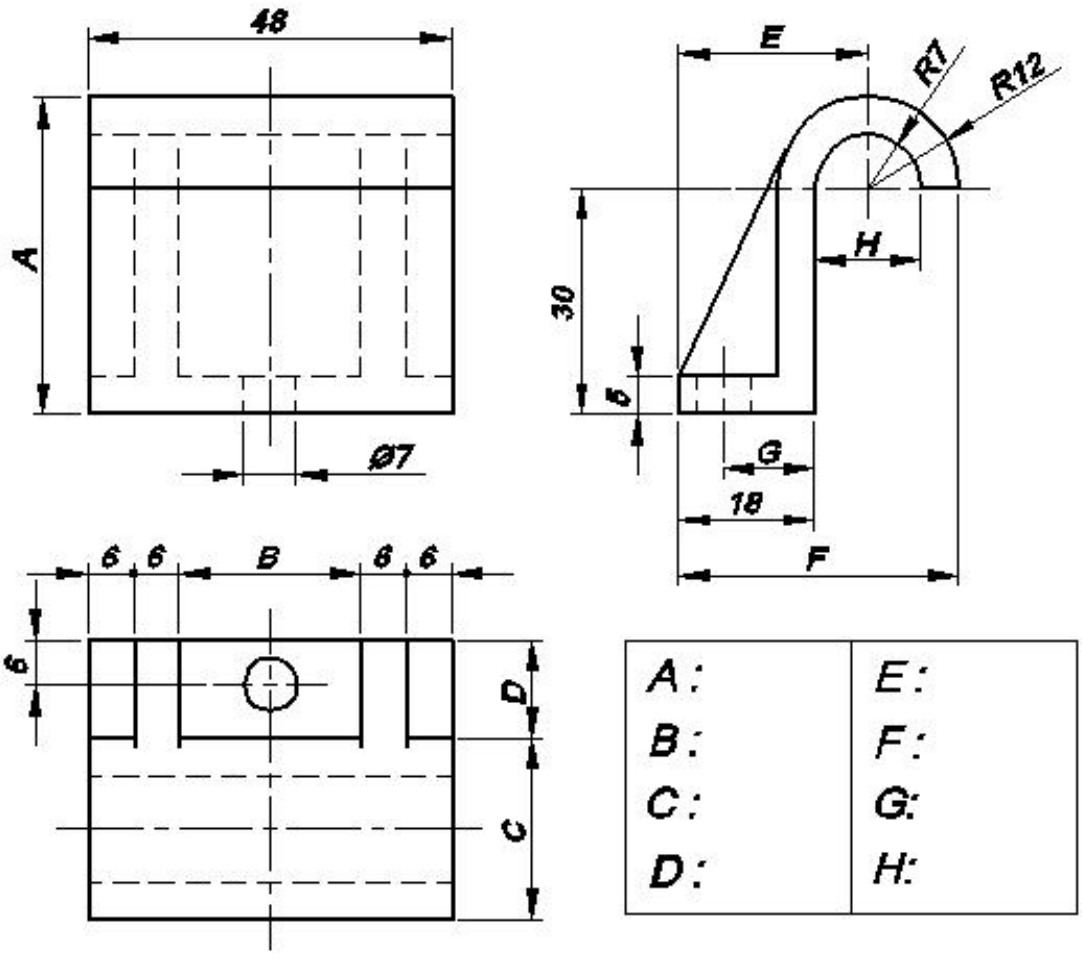

A :	E :
B :	F :
C :	G:
D :	H:

Uygulama 31: Üç görünüşü ve ölçüleri verilen parçanın izometrik perspektifini tamamlayınız ve harflerle gösterilen ölçülerin değerlerini belirleyerek tabloya yazınız.

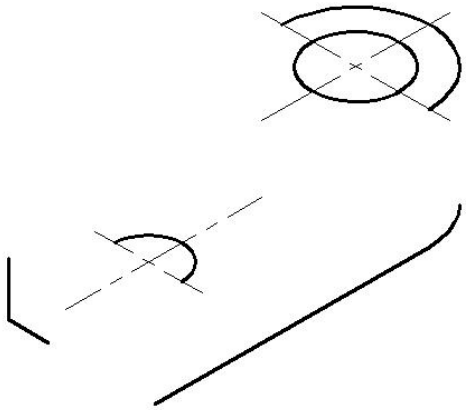

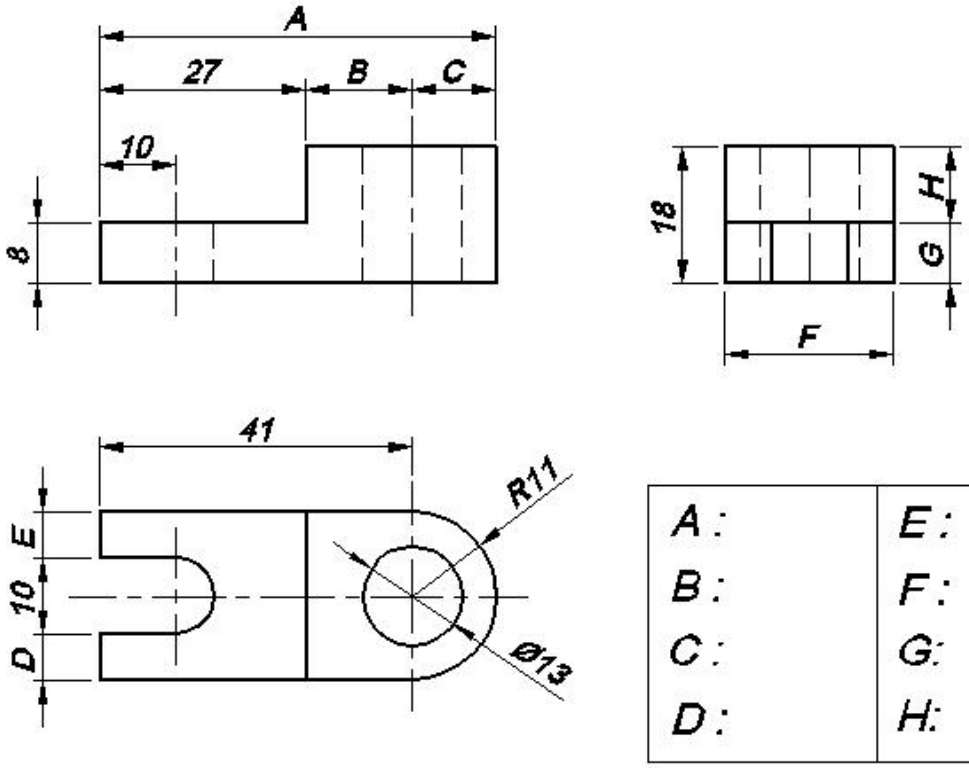

A :	E :
B :	F :
C :	G:
D :	H:

26~31. Uygulamaların Çözümleri:

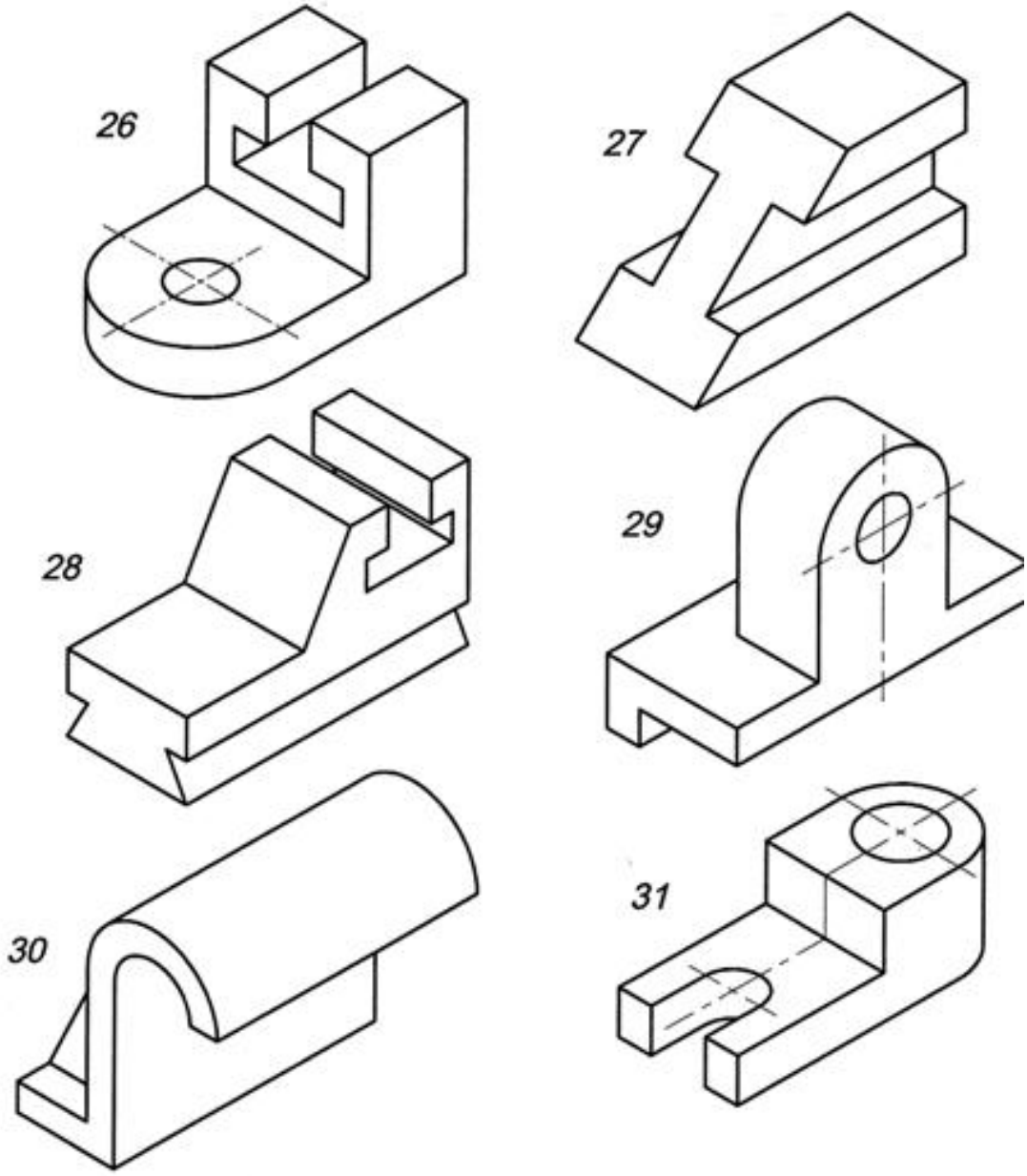

26-31. Uygulamalarda harflerle gösterilen ölçülerin sayısal değerleri								
Uyg.No	A	B	C	D	E	F	G	H
26	16	18	15	30	6	14	49	8
27	6	10	6	8	22	12	28	22
28	3	7	8	52	22	30	16	33
29	43	12	12	6	24	15	9	12
30	42	24	24	13	25	37	12	14
31	52	14	11	6	6	22	8	10